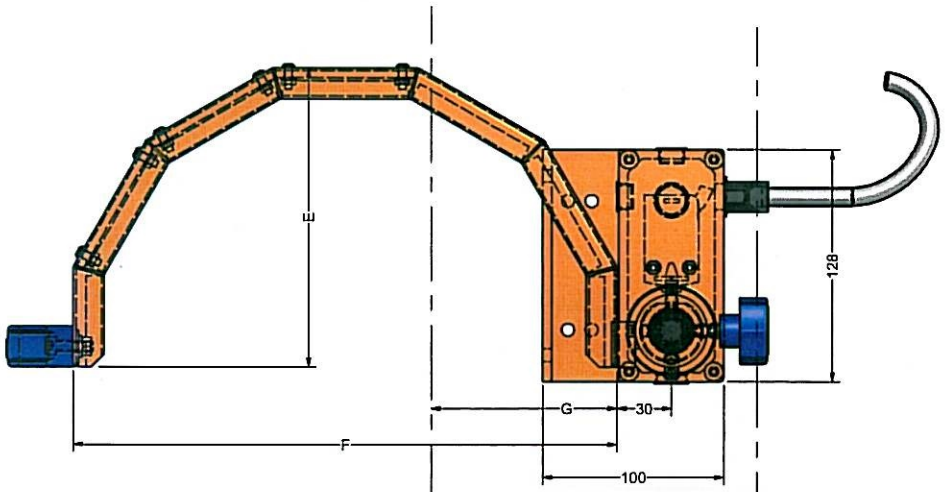

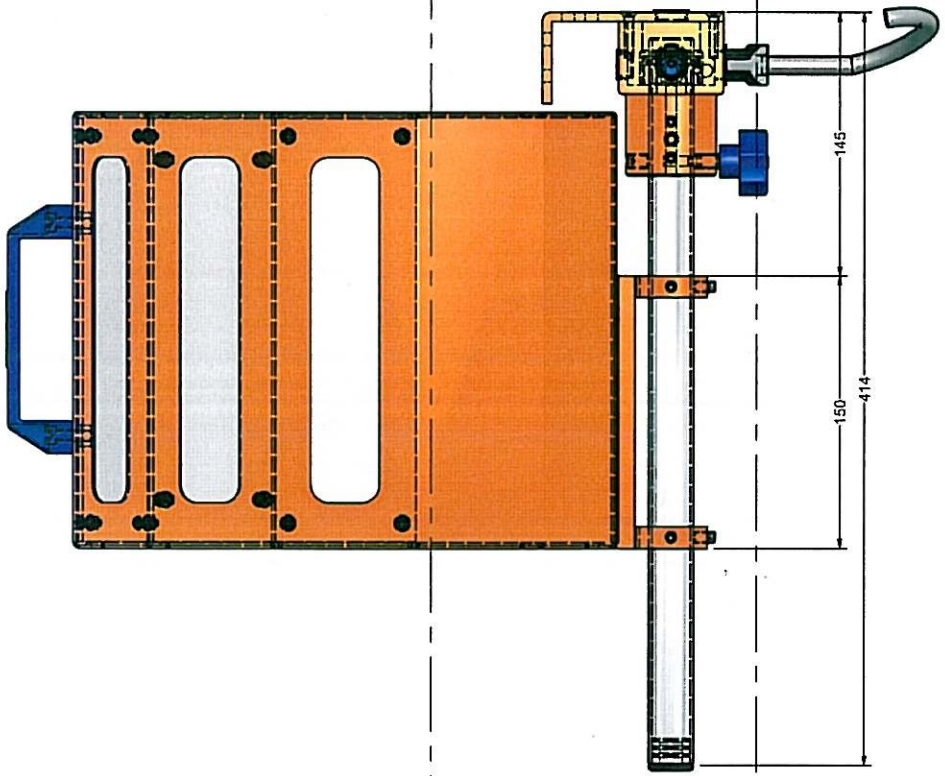

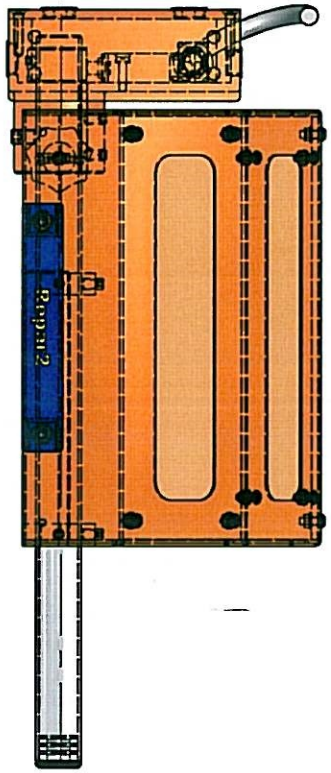

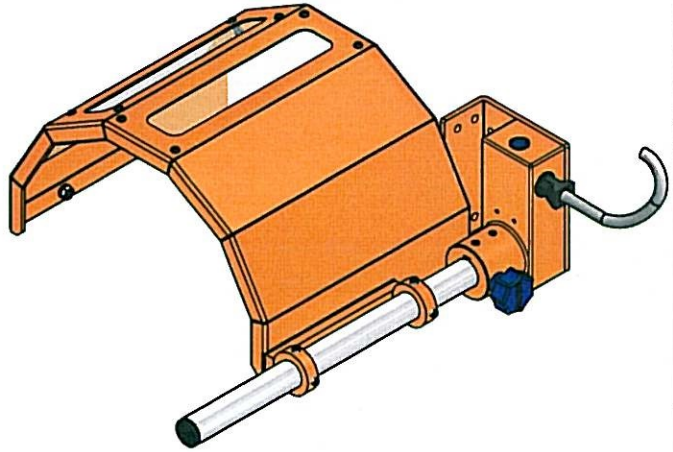

TIPO DI CUPOLA	E	F	G
POL/VT 300	165	300	150
POL/VT 350	190	350	175
POL/VT 400	215	400	200
POL/VT 450	240	450	225
POL/VT 500	265	500	250
POL/VT 600	315	600	300

REV. N°	DATA	DESCRIZIONE			REDATTO DA	APPROVATO DA
PROGETTO	POL/VT		N. DISEGNO	ASS. POL		
CODICE			COMMESSA			SCALA
MATERIALE	Fe360 C	DISEGNATO DA:	MIRKO C.	VERIFICATO DA:	CARNOVALI M.O.	1:2
COLORE	RAL 1007	REDATTO IL:	15/12/2011			DISTRIBUZIONE COPIE
Repar2	DESCRIZIONE - ASSIEME PROTEZIONE TORNIO - CUPOLA POL/VT					ACQUISTI
						FORNITORE x
						CLIENTE

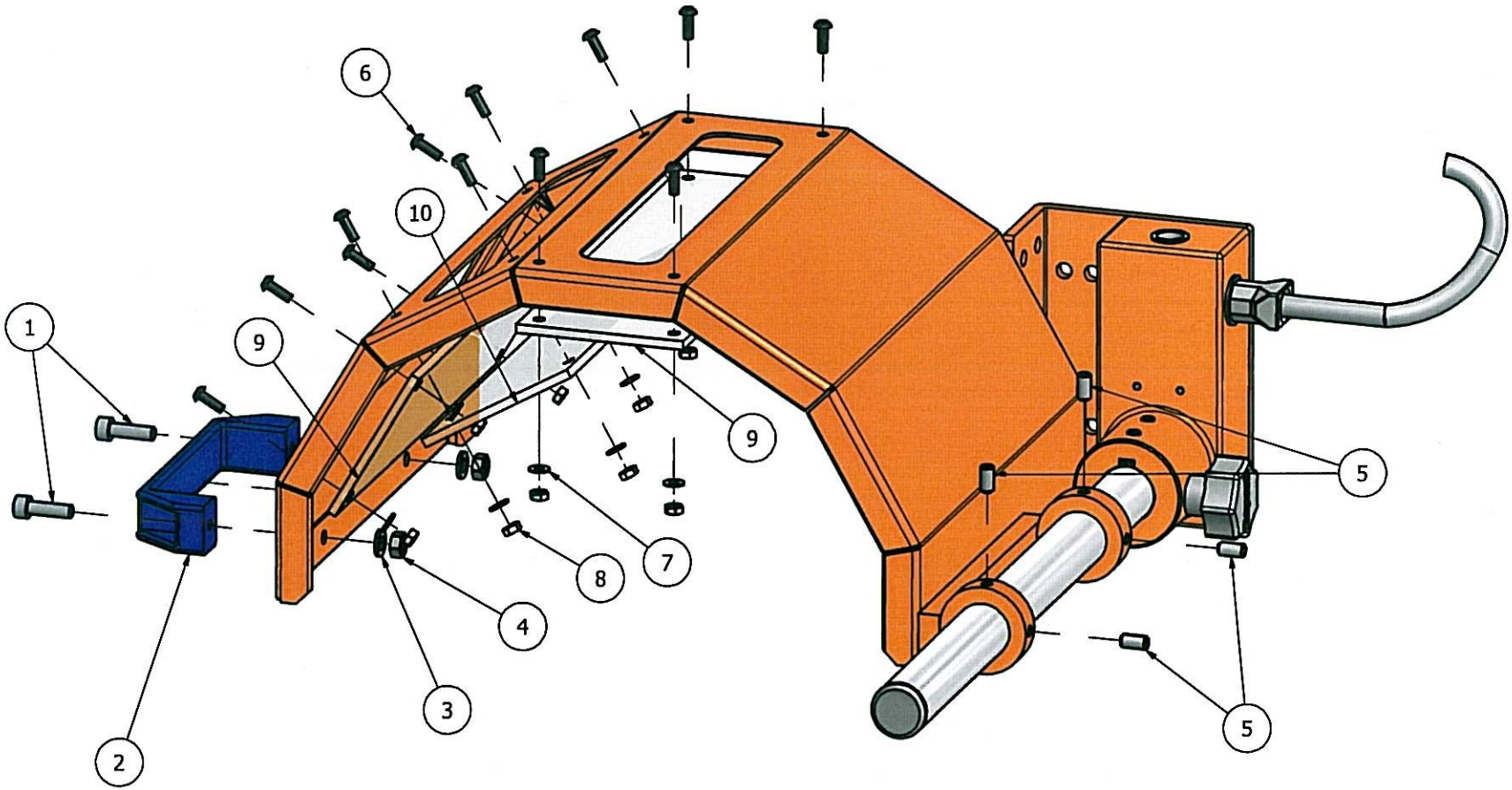

ELENCO PARTI		
ELEMENTO	QTA'	DESCIZIONE
1	2	VITE TESTA CILINDRA ESAGONO INCASSATO DIN 912 M6
2	1	MANIGLIA REPAR2 PASSO MM.117
3	2	RONDELLA DIN902 M6
4	2	DADO ESAGONALE ISO 4032 M6
5	4	VITE UNI 5923 M6X8
6	12	VITE TESTA BOMBATA ESAG. INC. ISO 7380 M4x12
7	12	RONDELLA DIN902 M4
8	12	DADO ESAGONALE ISO 4032 M4
9	2	LASTRA IN POLICARBONATO 233x78x4SP - INT.FORI 213x..
10	1	LASTRA IN POLICARBONATO 233x78x4SP - INT.FORI 187x..

REV. N°	DATA	DESCRIZIONE	REDATTO DA	APPROVATO DA
PROGETTO	POL	N. DISEGNO	ESP.POL	
CODICE		COMMESSA		SCALA
MATERIALE		DISEGNATO DA: MIRKO C.	VERIFICATO DA: CARNOVALI M.O.	1:2
COLORE		REDATTO IL: 18/12/2011		DISTRIBUZIONE COPIE

Repar2

DESCRIZIONE

ESPLOSO CUPOLA POL

ACQUISTI
FORNITORE
CLIENTE X

Repar2 di Carnovali Marco Ottavio - Via Ambrogio Colombo, 176 - 21055 Gorla Minore (VA) - www.repar2.com - Stampato da Repar2 tutti diritti riservati