Via Ambrogio Colombo, 176 - 21055 Gorla Minore (VA) Italy
Tel. +39 0331 465727 Fax: +39 0331 465728
www.repar2.com info@repar2.com
Exp.Dept: exportoffice@repar2.com

Mod. TC 1-2-3 with micro

TC1CM

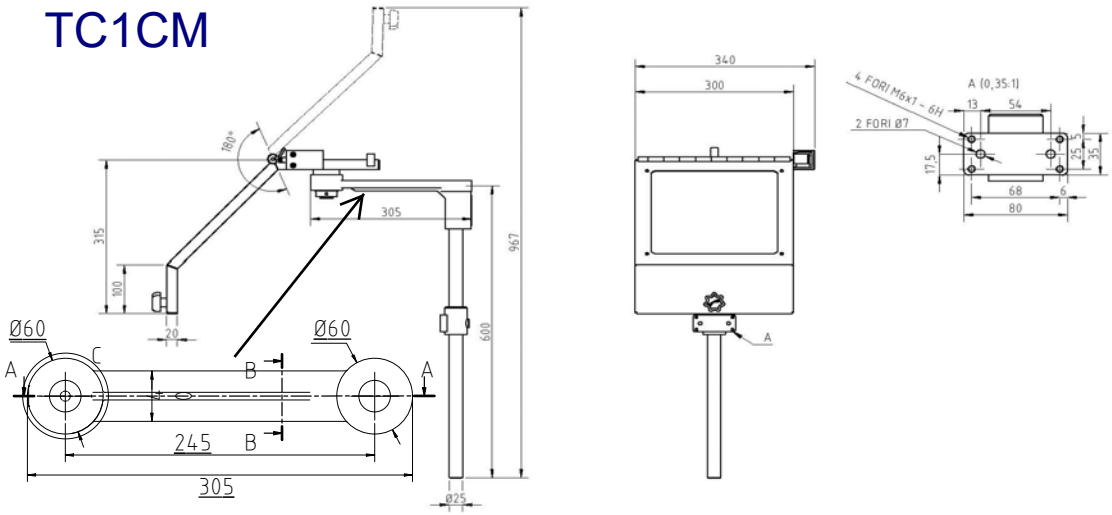

TC2CM

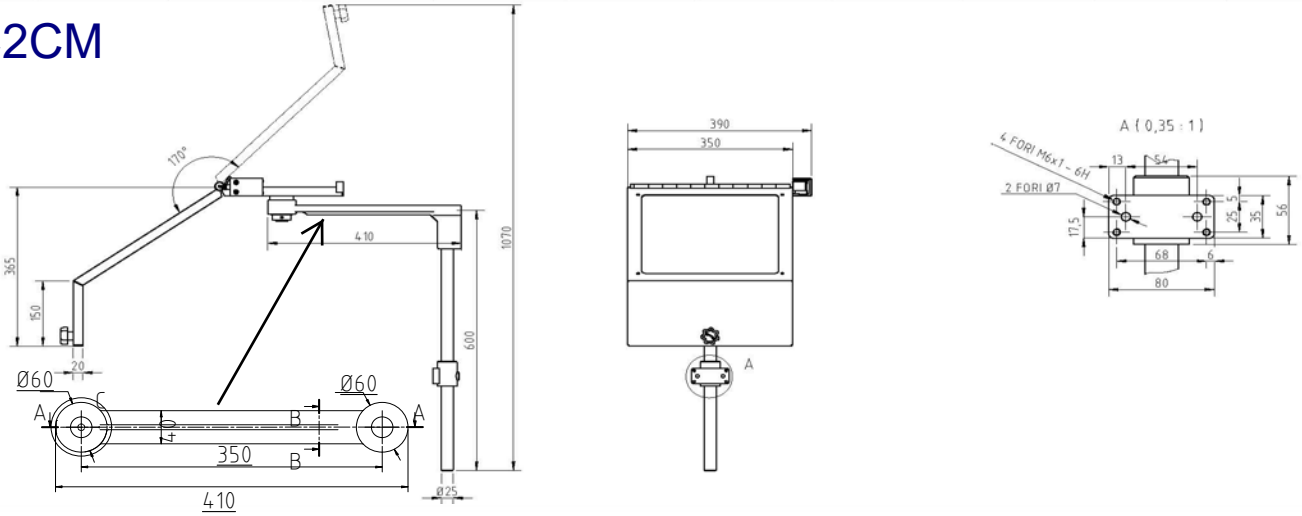

TC3CM

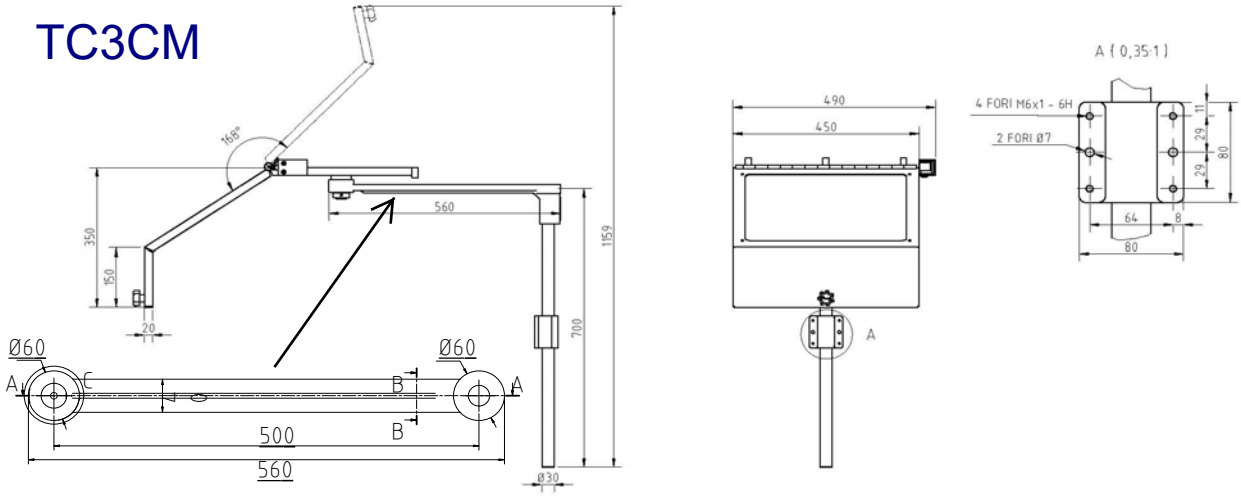



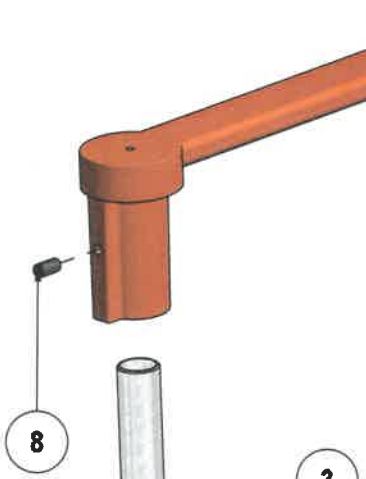

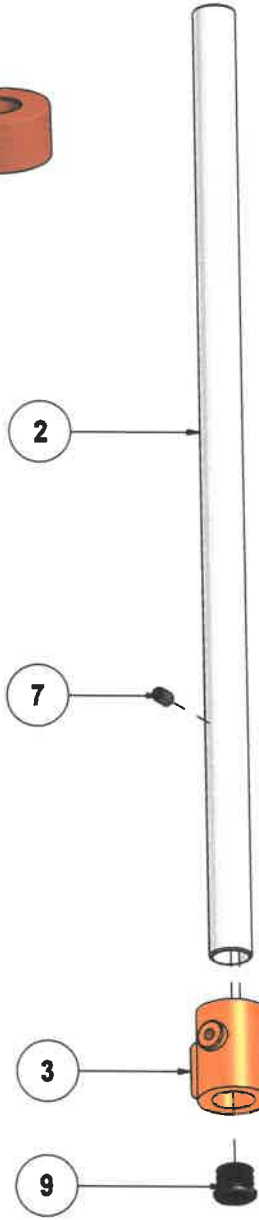

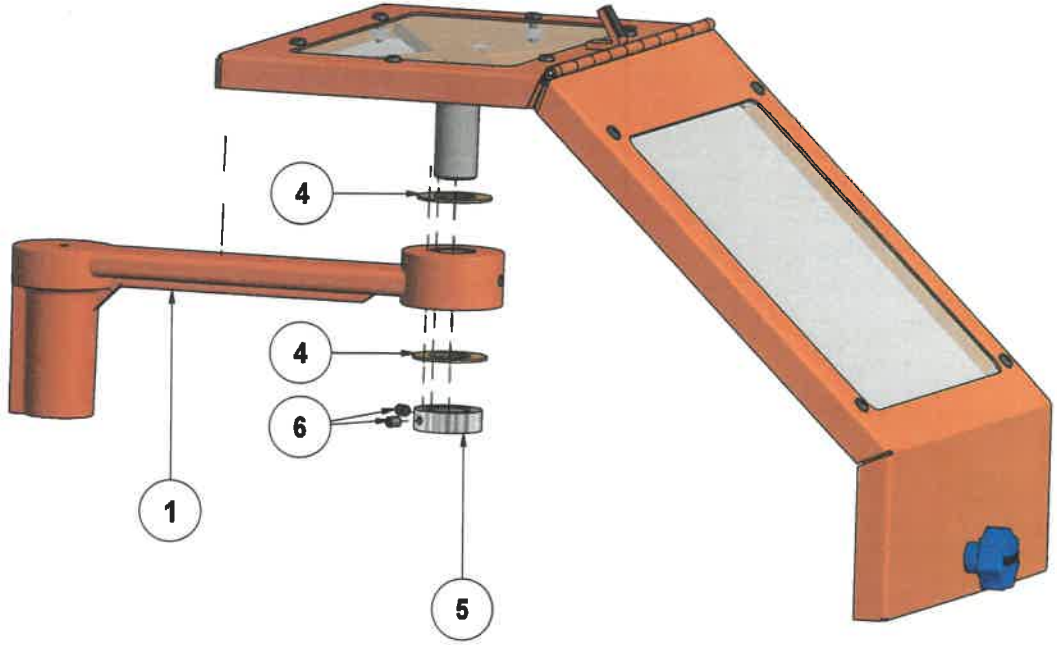

ELENCO PARTI		
ELEMENTO	QTA'	DESCRIZIONE
1	1	Dis.n.005TC - PROTEZIONE PER TORNIO - TIPO: TC/1 BRACCIO MM.380x60x112H.
2	1	Dis.n.006TC - PROTEZIONE PER TORNIO - TIPO: TC/1-2 TUBO DIM.MM.600x25
3	1	Dis.n.007TC - PROTEZIONE PER TORNIO - TIPO: TC/1-2 SUPPORTO DI CODA MM.55x80X56H.
4	2	Dis.n.039,2TC - PROTEZIONE PER TORNIO - TIPO: TC/1 (2007) RONDELLA DIAM.MM.44x1,5
5	1	Dis.n.046TC - PROTEZIONE PER TORNIO - TIPO: TC/1 (2007) ANELLO DIAM.MM.46x12H.
6	2	VITI SENZA TESTA CON CAVA ESAGONALE ISO 4026 CLASSE 45 H - M6x8
7	1	VITI SENZA TESTA CON CAVA ESAGONALE ISO 4026 CLASSE 45 H - M8x12
8	1	VITI SENZA TESTA CON CAVA ESAGONALE ISO 4026 CLASSE 45 H - M8x16
9	1	COPRITESTA TONDO ALET. D.25 NERO

REV. N°	DATA	DESCRIZIONE			REDATTO DA	APPROVATO DA
PROGETTO	TC			N. DISEGNO	001.ESP TC	
CODICE	-			COMMESSA	-	SCALA
MATERIALE	-	DISEGNATO DA:	MIRKO C.	VERIFICATO DA:	CARNOVALI M.O.	1:3
COLORE	-	REDATTO IL:	25/03/2014			DISTRIBUZIONE COPIE
		DESCRIZIONE				ACQUISTI
		PROTEZIONE PER TORNIO - TIPO: TC/1 - ESPLOSO SUPPORTO TELAIO				FORNITORE X
						CLIENTE

Repar2 di Carnovali Marco Ottavio - Via Ambrogio Colombo, 178 - 21055 Gorla Minore (VA) - www.repar2.com - Stampato da Repar2 tutti diritti riservati.

ATTACCO TC1-2
ARM TC1-2

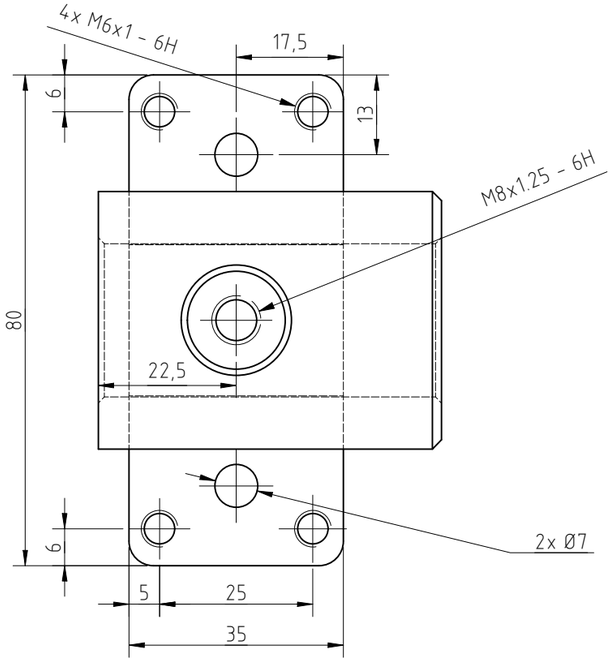

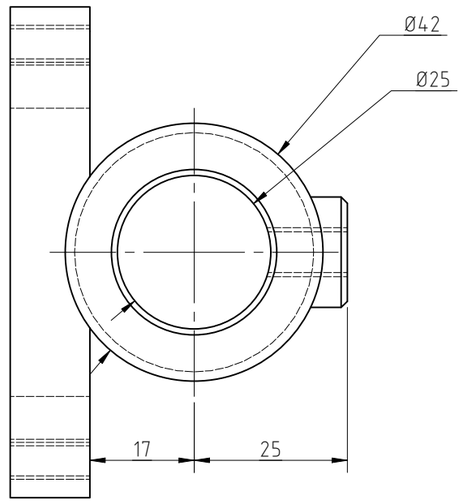

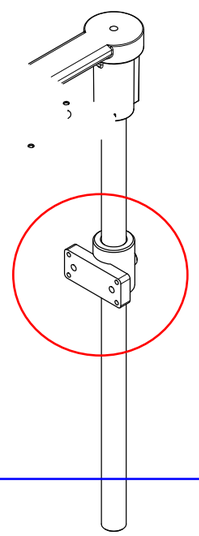

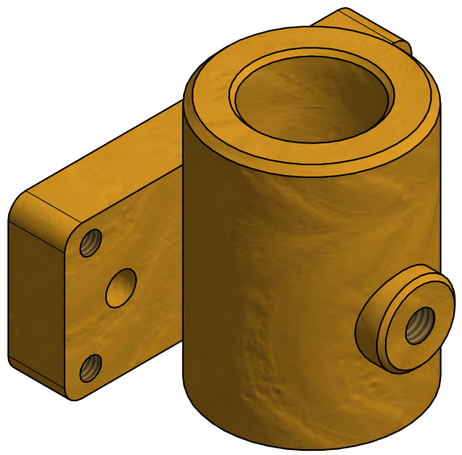

ATTACCO TC3
ARM TC3

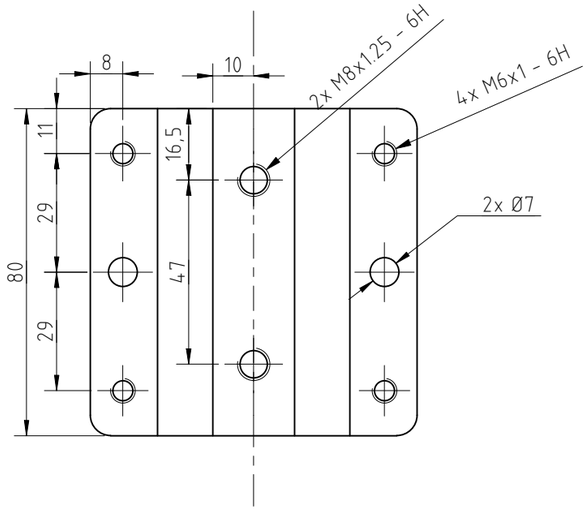

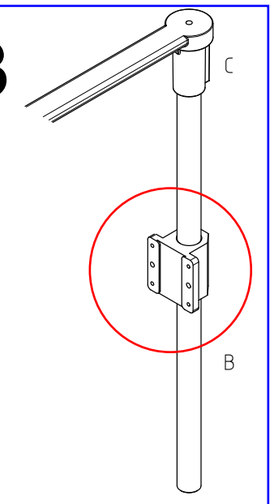

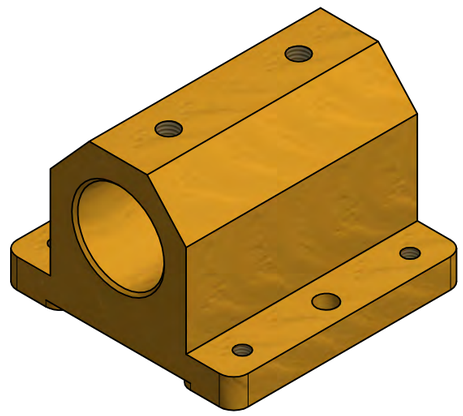

Disegnato da... *CARNOVALI M.O..*				04-09-2023	
VERIFICATO DA: MARCO CARNOVALI	STATO: ORDINE	D. FOGLIO A3	SCALA: 1 : 2		
DESTINATARIO:	COD. PROGETTO:				
DESCRIIZIONE: ARM TC1-2-3				FOGLIO: *1/1*	